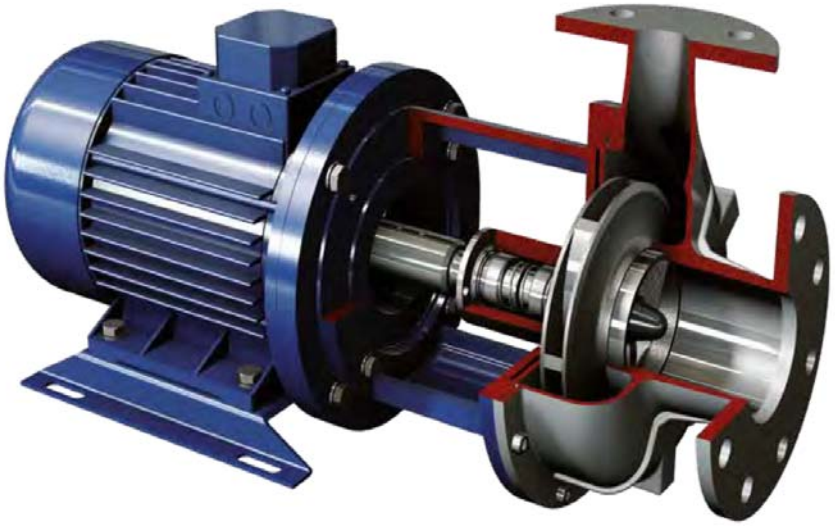

ЦЕНТРОБЕЖНЫЙ НАСОСНЫЙ АГРЕГАТ ТИП HDM

Модель: *HDM 50-16*

Код изделия: *HDM 50-16A 4B11 M122 3*

Согласовано

Взам. инв. №

Подп. и дата

Инв. № подл

Изм.	Кол.уч	Лист	№док.	Подп.	Дата
Разраб.					
Проверил					
Гл.спец.					
Н.контр.					
ГИП					

КТ.ЦН.SR.HDM.50.16.ПС

Центробежный насосный агрегат типа HDM	Стадия	Лист	Листов
		1	9
Технический паспорт по ГОСТ 2.601-2013			

HD с закрытым рабочим колесом

Моноблочный насос для тяжелых режимов эксплуатации.

Насос соответствует стандарту ISO 5199:

- Узлы и запасные части унифицированы.
- Корпус и рабочее колесо изготавливаются высокоточным литьём по выплавляемым моделям.
- Применяются стандартные электродвигатели IEC.
- Устанавливаются различные типы уплотнений (от сальника до двойного торцевого с промывкой под давлением).

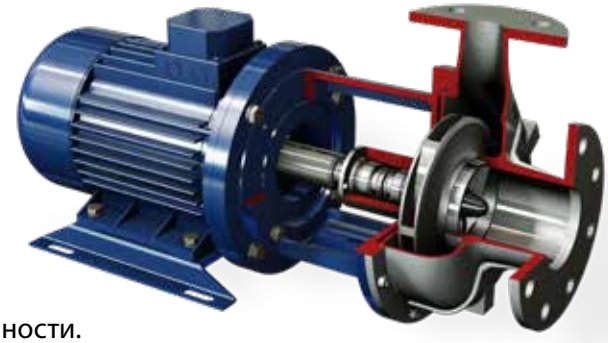

ОБЛАСТЬ ПРИМЕНЕНИЯ:
Перекачивание органических и неорганических агрессивных химических сред в химической промышленности.

Также применяются в пищевой промышленности, в сталелитейной промышленности, для перекачивания растворителей, на очистных сооружениях и в выпарных установках.

Краткая характеристика

Номинальные диаметры на выходе:	**от Ду 32 до Ду 80**
Максимальное давление:	**до 8 бар** в зависимости от типоразмера насоса
Подача:	**до 300 м³/ч**
Напор:	**до 60 м**
Температура:	**до 120°C** в зависимости от жидкости
Материал:	**нержавеющие стали AISI 316**
Присоединения:	**PN 16 уменьшенной толщины, или резьба по DIN 11851**

Расходно-перепадная характеристика

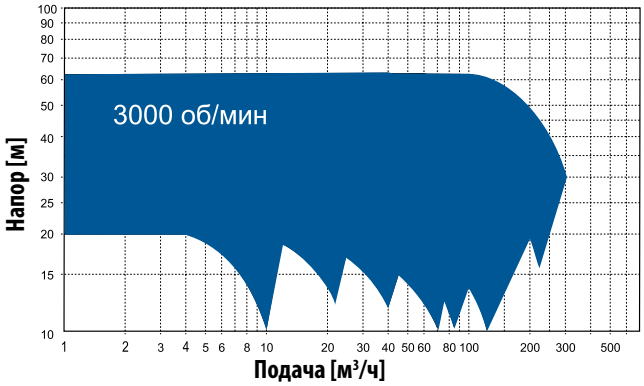

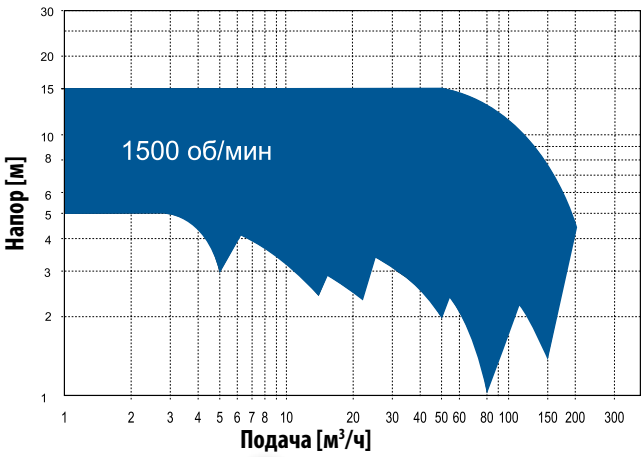

Присоединения

ФЛАНЦЫ
или
РЕЗЬБА
ПО DIN 11851

Оглавление

1. ОСНОВНЫЕ СВЕДЕНИЯ ОБ ИЗДЕЛИИ 3
2. КОДИРОВКА НАСОСА (НАСОСНОГО АГРЕГАТА) 4
3. РАБОЧИЕ ХАРАКТЕРИСТИКИ И ПАРАМЕТРЫ 4
4. ГРАФИКИ ХАРАКТЕРИСТИК ПРОИЗВОДИТЕЛЬНОСТИ 5
5. ГАБАРИТНЫЕ РАЗМЕРЫ НАСОСНОГО АГРЕГАТА 6
6. КОМПЛЕКТНОСТЬ ПОСТАВКИ 7
7. СВЕДЕНИЯ О СЕРТИФИКАТАХ И ТЕСТАХ 7
8. СВЕДЕНИЯ ОБ УТИЛИЗАЦИИ 7
9. РЕСУРСЫ, СРОКИ ХРАНЕНИЯ И ГАРАНТИЙНЫЕ ОБЯЗАТЕЛЬСТВА 8
10. СВИДЕТЕЛЬСТВО О ПРИЕМКЕ 8
11. СВИДЕТЕЛЬСТВО ОБ УПАКОВЫВАНИИ 9

1. Основные сведения об изделии

Назначение и область применения

Насосы и насосные агрегаты типа HDM – это горизонтальные центробежные насосы с закрытым рабочим колесом. Насосы типа HDM – одноступенчатые агрегаты в моноблочном исполнении. Насосы типа HDM предназначены для перекачивания загрязнённых жидкостей на очистных сооружениях, чистой воды в градирнях и на возврате конденсата, и маловязких жидкостей. Также могут применяться в выпарных установках в химической и пищевой промышленности.

Благодаря своим конструктивным особенностям эти насосы могут применяться в таких областях промышленности нефтеперерабатывающая, целлюлозно-бумажная, сахарная, сталелитейная, на пищевых производствах, на очистных сооружениях и для подачи горячей воды.

Производитель насосов типа HDM:
Salvatore Robuschi & C. S.r.l.
Via Segre 11/a – 43122 – Parma (I) (PR)
Tel +39 (0)521 606 285
Fax +39 (0)521 606 278
sr@salvatorerobuschi.com

Официальный импортер (поставщик) оборудования в России:

ООО «Компания Тапфло»
Головной офис:
115191 г. Москва, ул. Большая Тульская, д. 10, стр. 9, офис 9502
Телефон: +7 495 232-18-28
Факс: +7 495 232-58-25
sales@tapflo.com.ru

Информация о региональных представительствах ООО «Компания Тапфло» в России размещена на сайте: www.tapflo.com.ru

2. Кодировка насоса (насосного агрегата)

HDM	50 - 16	A	4	B11	M	122	3
1	2	3	4	5	6	7	8

1 – Тип насоса – HDM, горизонтальный, центробежный, моноблочной конструкции с закрытым рабочим колесом

2 – размер насоса: диаметр выходного патрубка головки насоса, DN (мм) и условный диаметр рабочего колеса, (мм)

3 – Обрезка рабочего колеса: A – максимальный диаметр, B – обрезка уровня 1, C – обрезка уровня 2 и тп.

4 – количество полюсов приводного электродвигателя;

5 – B, диапазон мощностей от 1,1кВт до 9,2, 11 – обозначение мощности в 1,1кВт

6 – исполнение уплотнения вала: M – одинарное механическое уплотнение;

7 – длина насоса в см, реальный размер может отличаться на ±2,5см в пределах заводского допуска.

8 – код материального исполнения насоса

3. Рабочие характеристики и параметры

Таблица 1 Основные параметры и характеристики насосного агрегата

Тип насоса / модель	**HDM / HDM 50-16**
Производительность номинальная, $м^3/ч$	33.5
Напор номинальный, м	7.3
Рабочая температура перекачиваемой жидкости, °C	максимум 120
Плотность, $кг/м^3$	1000
Вязкость, $мм^2/с$	1
Количество ступеней	1
Кавитационный запас насоса, м	1.05
Диаметр рабочего колеса, мм	169
Торцевое уплотнение вала	одинарное механическое
Степень защиты внешней оболочкой	IP55
Приводной двигатель	
Производитель / Серия, тип, модель	SEE
Мощность, кВт	1,1
Напряжение, В / частота тока, Гц	380 / 50
Частота вращения, $мин^{-1}$	1500
Температура окружающей среды, °C	от минус 20 до плюс 40
Присоединение насоса	Фланцевое
Тип	EN1092-1/B1/PN16
Всасывающий патрубок головки насоса	DN 80
Напорный патрубок головки насоса	DN 50
Масса агрегата, кГ	40

4. Графики характеристик производительности

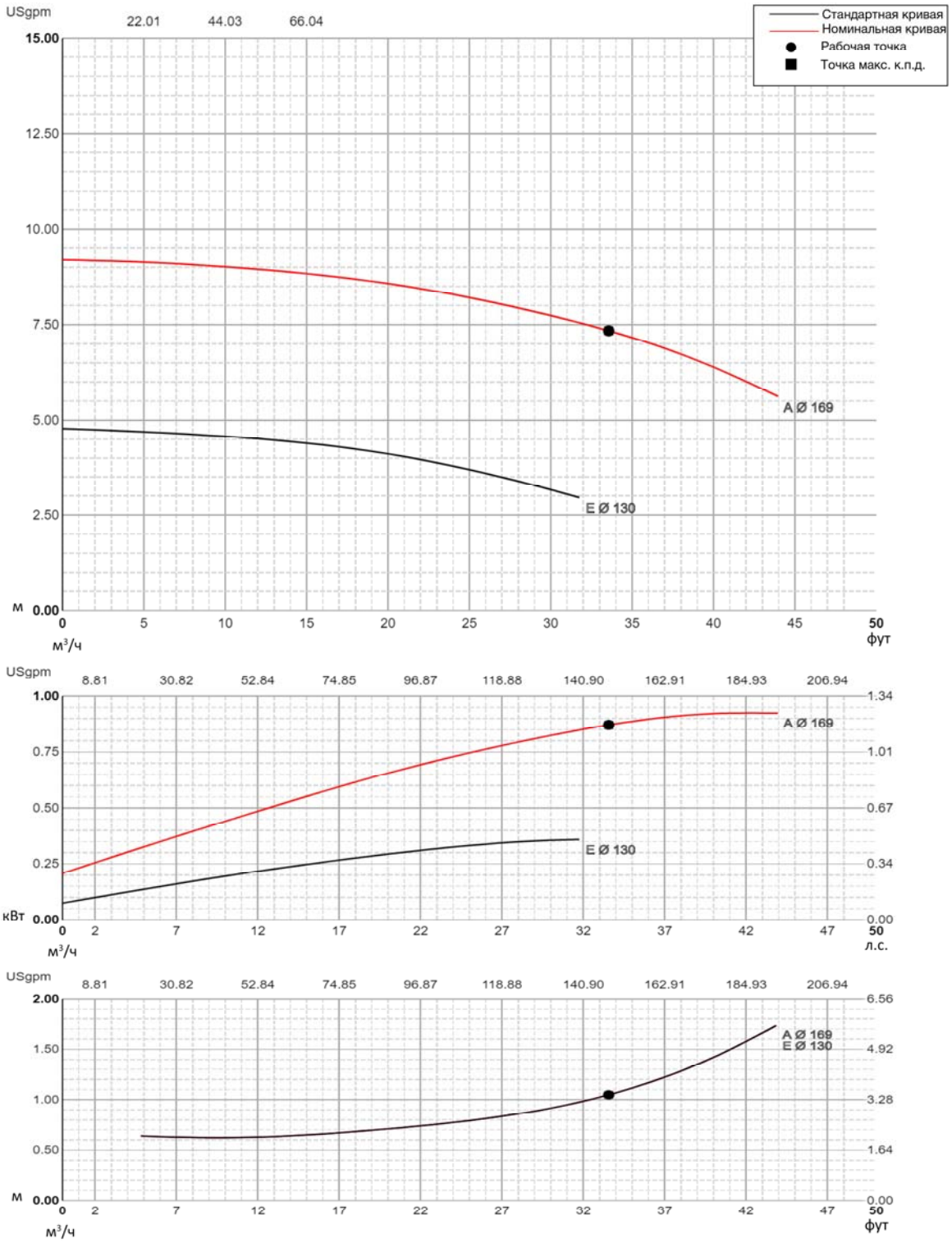

Рисунок 1. Графики рабочих характеристик насоса HDM 50-16

Характеристики получены в соответствии с UNI EN ISO 9906:2012 при следующих условиях: Рабочая жидкость – вода при +20°C; номинальная частота вращения вала – 1420мин$^{-1}$; рабочее колесо – закрытое;

5. Габаритные размеры насосного агрегата

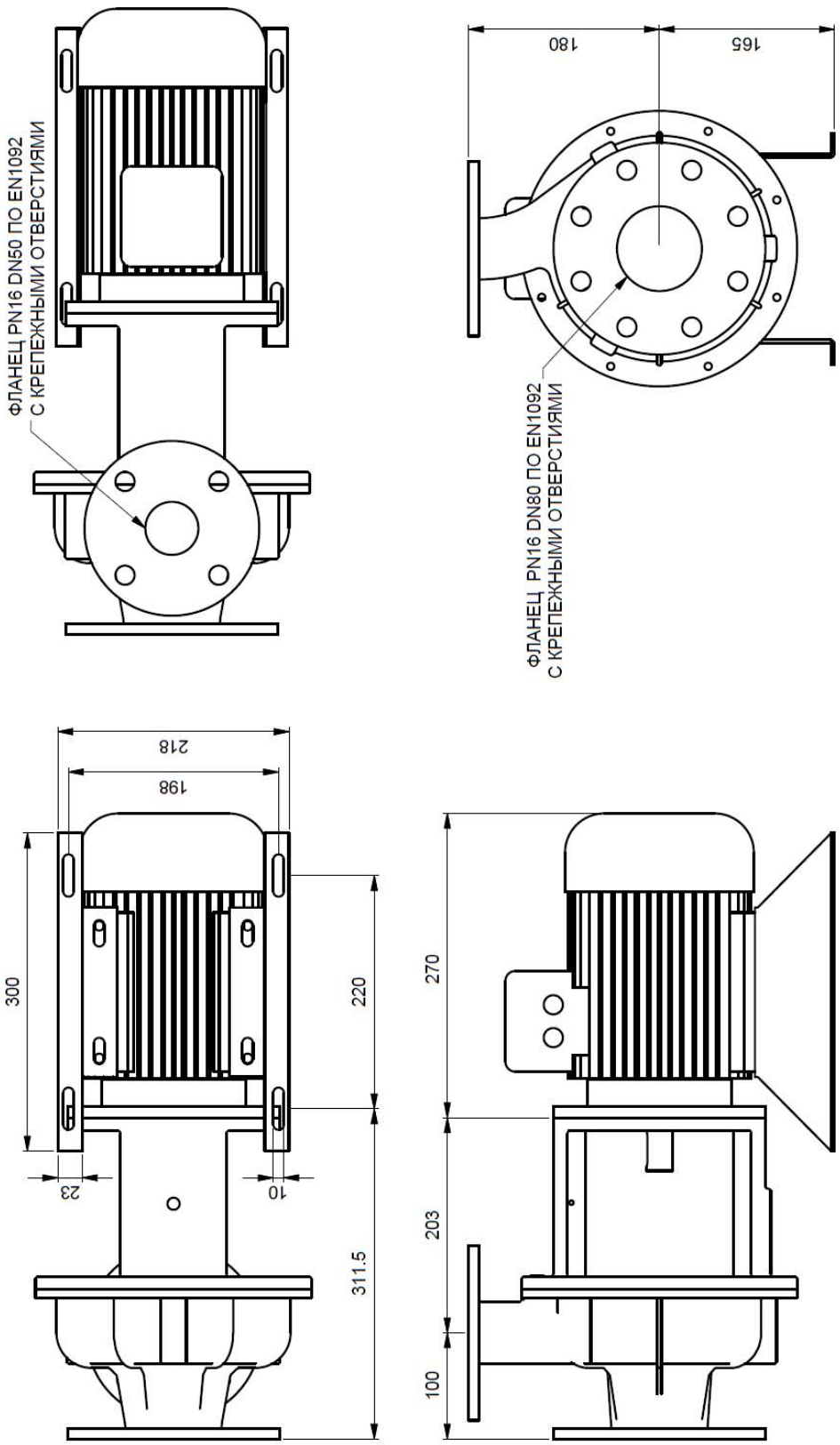

Рисунок 2. Габаритный чертеж агрегата HDM 50-16 и присоединительные размеры

6. Комплектность поставки

1. Насосный агрегат типа HDM, код изделия HDM 50-16A 4B11 M122 3
2. Упаковка (паллет)
3. Руководство по технической эксплуатации и обслуживанию насоса
4. Руководство по эксплуатации и обслуживанию приводного двигателя
5.Технический паспорт

7. Сведения о сертификатах и тестах

Насос проходит на заводе испытания в соответствии с требованиями стандарта EN ISO 9906 на соответствие рабочих параметров Q/H/P расчетным значениям, о чем составляется соответствующий протокол испытаний.

На данный насос производитель оформляет сертификат на материалы готового продукта согласно стандарту EN 10204:2004 по форме 2.2. (указывается в заводской спецификации объема поставки)

По запросу Заказчика на заводе могут быть выполнены тесты на подтверждение рабочей точки насоса.

Поставщик, ООО «Компания Тапфло», имеет декларацию соответствия требованиям применимых технических регламентов Таможенного союза, регистрационный № ...

сроком действия до .....

8. Сведения об утилизации

Внимание!

Есть риск отравления и загрязнения окружающей среды перекачиваемой жидкостью!

- При выполнении любых работ с насосом используйте средства индивидуальной защиты.
- Перед утилизацией насоса:

– Соберите и утилизируйте все протечки перекачиваемой жидкости в соответствии с национальными правилами/законами по утилизации таких веществ;

– Нейтрализуйте в насосе остатки перекачиваемой жидкости.

- Требования безопасности при утилизации:

– Лица, ответственные за утилизацию, должны обеспечить соответствие процесса утилизации трубопроводной арматуры и других составных частей требованиям нормативных правовых документов, технических условий и регламентов.

– При утилизации составные части должны быть сгруппированы по видам материалов (черные металлы, цветные металлы, ртутные лампы и т.д.) в зависимости от действующих для них правил утилизации.

– Персонал, проводящий все этапы утилизации трубопроводной арматуры и других составных частей, должен иметь необходимую квалификацию, пройти соответствующее обучение и соблюдать все требования безопасности труда.

9. Ресурсы, сроки хранения и гарантийные обязательства

Средний расчетный срок службы – 15 лет

Срок хранения – не более 2 лет (24 месяцев)

Завод-изготовитель (поставщик) гарантирует надежную работу оборудования в течение 12 месяцев со дня поставки, но не более 18 месяцев после отгрузки с предприятия-изготовителя при условии соблюдения правил транспортирования, хранения, монтажа и эксплуатации.

Подробные условия гарантии и гарантийного обслуживания приводятся в гарантийном талоне к насосу, который является неотемлемой частью поставки оборудования.

Гарантии завода-изготовителя сохраняются только при соблюдении следующих условий:

– в период доставки к месту монтажа – только при соблюдении правил транспортировки;

– в случае монтажа, пуско-наладки и эксплуатации дозирующего насоса – только лица, прошедшие необходимое обучение, и имеющие соответствующую квалификацию к выполнению данного вида работам;

– в течение гарантийного срока эксплуатации – только при соблюдении правил технического обслуживания организацией, имеющей право на обслуживание;

– рекламации в период гарантийного срока принимаются по адресу сервисного центра поставщика: ООО «Компания Тапфло», Россия, г. Санкт-Петербург, пр. Обуховской обороны д. 271 лит. А, оф. 1010, тел. +7 (812) 6333473, e-mail: service@tapflo.com.ru

10. Свидетельство о приемке

Acceptance certificate

Центробежный насосный агрегат, тип **HDM**, код изделия **HDM 50-16A 4B11 M122 3**,
Centrifugal pump unit, type *product code*

Серийный № _____
Serial number

изготовлен и принят в соответствии с обязательными требованиями государственных стандартов, действующей технической документацией изготовителя и признан годным к эксплуатации.

Manufactured and accepted in accordance with obligatory requirements of the national standards, existing manufacturer's technical files and approved for use.

_____ _____ _____.
должность /*position* Ф.И.О./*Name, Surname* подпись/*signature*

М.П. «___» _____20___г.
place for stamp *date*

11. Свидетельство об упаковывании

Packing certificate

Центробежный насосный агрегат, тип **HDM**, код изделия **HDM 50-16A 4B11 M122 3**,
Centrifugal pump unit, type *product code*

Серийный № _____
Serial number

упакован **Salvatore Robuschi & C. S.r.l.**
packed by
(наименование или код изготовителя/поставщика)
(name or code of the manufacturer/supplier)

согласно требованиям, предусмотренным в действующей технической документации изготовителя.
In accordance with requirements of existing manufacturer's technical files

_____ _____ _____.
должность /*position* Ф.И.О./*Name, Surname* подпись/*signature*

М.П. «___»_____20___г.
place for stamp *date*

Настоящий Паспорт составлен согласно требований/положений:

1. ГОСТ 2.601-2013 ЕСКД. Эксплуатационные документы.
2. ГОСТ 2.610-2006 ЕСКД. Правила выполнения эксплуатационных документов